Het weer van 25 april 2026

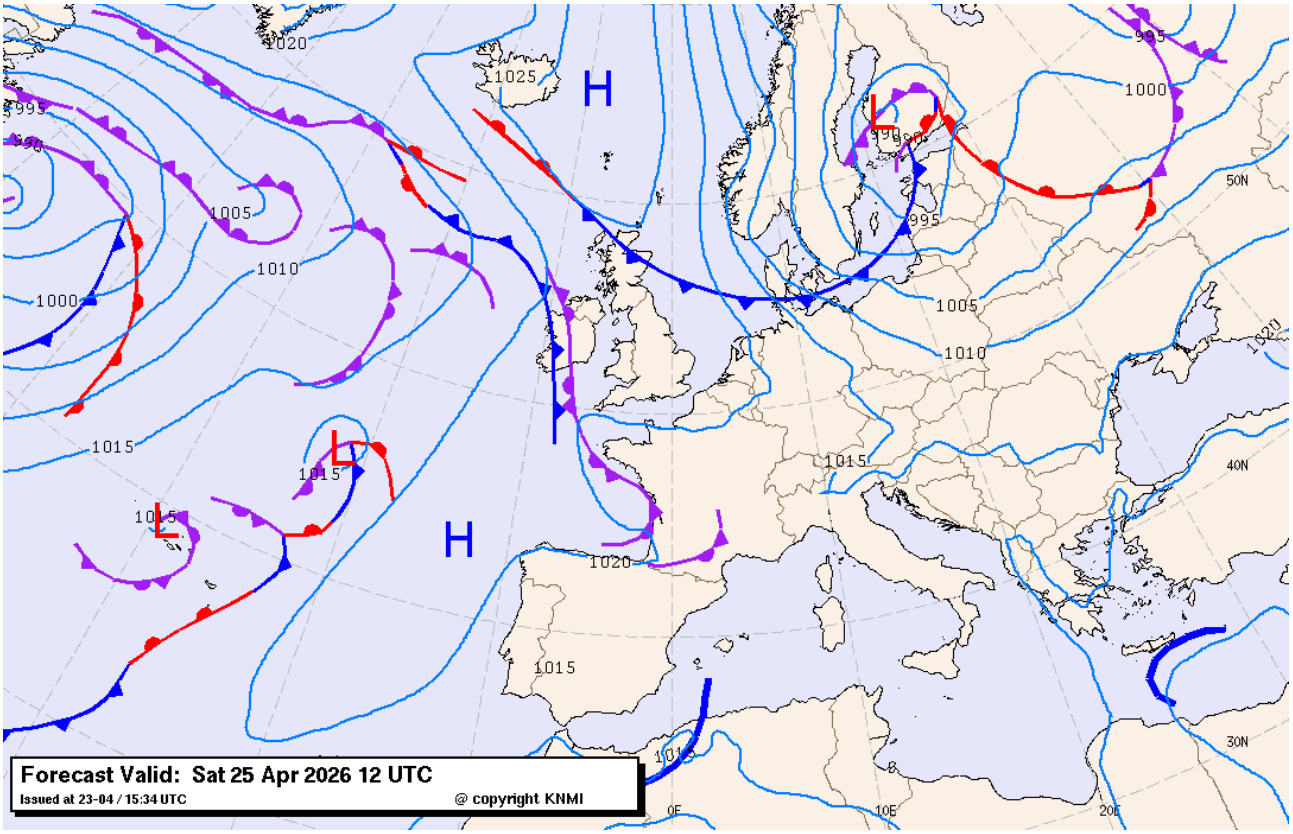

Een fris bezoek aan de Fakkert

Analyse van Jacco: het **H**oog boven Ierland samen met het **L**aag boven Finland vormt ons weer. Wij hebben te maken met een koude stroom van lucht vanuit de poolcirkel. De wind zal gestaag een kracht 3 zijn en bij de Fakkert een kracht 2 uit noordwestelijke richting. Het koufront boven ons land zal ons pas in de loop van de avond bereiken.

Het KNMI vindt er dit van: Vanmiddag is het zonnig, alleen in het noordelijk kustgebied kan er nog bewolking voorkomen. Het blijft droog. De maximumtemperatuur ligt tussen 11°C op de Wadden tot plaatselijk 18°C in het zuiden. De wind is matig uit het noordwesten, in het oostelijke Waddengebied is de wind af en toe vrij krachtig *(Bron: KNMI).*

Berekening van de kracht van de wind:

Luchtdruk 1020 hPa
Temperatuur 284.15°K (11.0°C)
Windsnelheid 4 m/sec (2 Bft)
Een m^3 lucht weegt 1.24 kg en veroorzaakt een kracht van 1.88 kg/m^2

Berekening volgens methode Schnelle.

Vragen over het huiswerk

Lezen H5: 5.9.1 t/m 5.9.4.

1. Welke zeilvoering vandaag – belast en onbelast?
2. Noem de verschillende rollenkruiwerken.
3. Noem de verschillende schuif- of sleepkruiwerken.
4. Zijn alle kruiwerken aangebracht op een boventafelement?
5. Heeft een paltrok een overring?
6. Heeft een voeghouten kruiwerk een overring?
7. Welke kruiwerken hebben geen kuip nodig?
8. Wat zijn de verschillen tussen neuten en keerneuten?
9. Als er bij een neutenkruiwerk geen keerneuten zijn, wat is er dan voor in de plaats aangebracht?
10. Wat wordt er gebruikt bij een voeghouten kruiwerk om te voorkomen dat de kap van de glijring afschuift?
11. Wat is de verbinding tussen de koning en de rollen bij het kruiwerk van de paltrok?
12. Wat is het onderhoud van een engels kruiwerk?
13. Hoe heet de houtverbinding van de neuten in het boventafelement?
14. (**H**) De relatieve luchtvochtigheid is 99%. Nu wordt het warmer. Wat gebeurt er met de relatieve luchtvochtigheid?
15. (**H**) Waarom is het bovenhuis van de wipmolen opgebouwd uit zware balken?

Antwoorden bij de vragen over het huiswerk

Lezen H5: 5.9.1 t/m 5.9.4.

1. Welke zeilvoering vandaag – belast en onbelast?
   Onbelast vier vollen, belast lukt denkelijk niet.

2. Noem de verschillende rollenkruiwerken.
   De verschillende rollenkruiwerken zijn het engelse kruiwerk, het houten of gietijzeren rollenkruiwerk en het het kruiwerk van de paltrok

3. Noem de verschillende schuif- of sleepkruiwerken.
   Het voeghouten kruiwerk, het neutenkruiwerk, en het zetelkruiwerk inclusief de koning van de paltrok.

4. Zijn alle kruiwerken aangebracht op een boventafelement?
   Nee, niet alle kruiwerken zijn aangebracht op een boventafelement. Bij een standerdmolen, een wip of een spinnenkop is de zetel meteen ook het kruiwerk, soms aangevuld met neuten.

5. Heeft een paltrok een overring?
   Ja, een paltrok heeft een overring,

6. Heeft een voeghouten kruiwerk een overring?
   Nee, een voeghouten kruiwerk heeft geen overring maar een glijring.

7. Welke kruiwerken hebben geen kuip nodig?
   Het voeghouten kruiwerk en het engels kruiwerk hebben geen kuip nodig. Het engels kruiwerk heeft vaak wel een soort kuip dat de molen afsluit. Ook het rollenkruiwerk bij de paltrok heeft geen kuip nodig

8. Wat zijn de verschillen tussen neuten en keerneuten?
   Keerneuten zorgen ervoor dat de kap in de kuip op zijn plaats blijft en de neuten dragen de kap.

9. Als er bij een neutenkruiwerk geen keerneuten zijn, wat is er dan voor in de plaats aangebracht?
   Bij oudere neutenkruiwerken zie je in plaats van keerneuten ook wel keerschijven.

10. Wat wordt er gebruikt bij een voeghouten kruiwerk om te voorkomen dat de kap van de glijring afschuift?
    Om overkruien, het afschuiven van de kap van de glijring, te voorkomen worden er aan de onderkant van de voeghouten keerklossen aangebracht die langs de binnenkant van de glijring gaan. Bij de Windlust in Overschild is dit een keerbalk.

11. Wat is de verbinding tussen de koning en de rollen bij het kruiwerk van de paltrok?

    De verbinding tussen de koning en de rollen bij een paltrok is de kraag met daaraan de schaarstokken met aan ieder uiteinde een rol.

12. Wat is het onderhoud van een engels kruiwerk?

    Het onderhoud van een engels kruiwerk is voornamelijk het smeren van de asjes van de rollen.

13. Hoe heet de houtverbinding van de neuten in het boventafelement?

    De houtverbinding van neuten in het boventafelement heet een zwaluwstaartverbinding. Dit is een verbinding die ervoor zorgt dat de neut in de sleuf geschoven kan worden (horizontaal) maar niet naar boven eruit kan schuiven. Vanuit de basis van de neut gezien loopt het hout schuin naar buiten naar beneden uit zodat de basis van de lip van de neut breder is dan de bovenzijde van de lip.

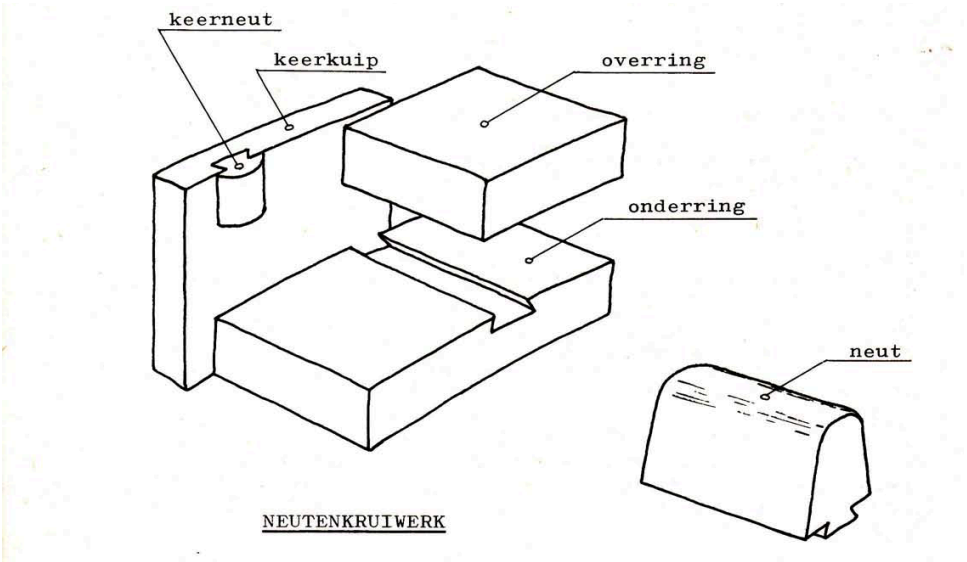

Plaatje uit " De windmolen en zijn onderdelen van JG Wiessner 1973"

14. (**H**) De relatieve luchtvochtigheid is 99%. Nu wordt het warmer. Wat gebeurt er met de relatieve luchtvochtigheid?

    Die neemt dan af. Warme lucht kan meer waterdamp opnemen dan koudere lucht..

15. (**H**) Waarom is het bovenhuis van de wipmolen opgebouwd uit zware balken?

    Om de grote krachten die met name tijdens het vangen ontstaan, op te kunnen vangen.